→ Paneelwandbefestigung mit kurzem Schwenkarm, ohne Höhenverstellung

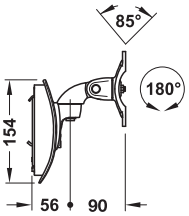

Tragkraft kg	Artikel-Nr.
3 – 5	818.14.970
5 – 7,5	818.14.972

Abpackung: 1 Stück

→ Paneelwandbefestigung mit mittellangem Schwenkarm, mit Höhenverstellung

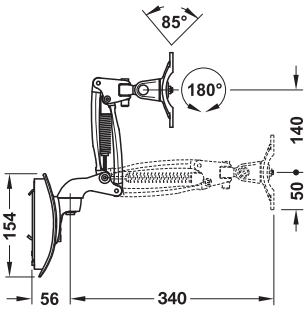

Tragkraft kg	Artikel-Nr.
3 – 5	818.14.980
5 – 7,5	818.14.982

Abpackung: 1 Stück

→ Paneelwandbefestigung mit langem Schwenkarm, mit Höhenverstellung

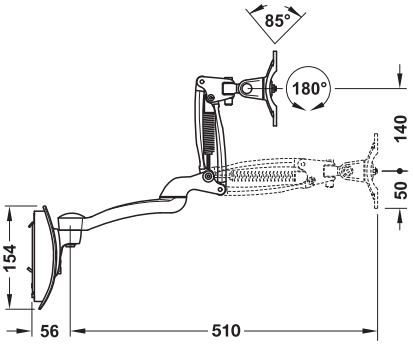

Tragkraft kg	Artikel-Nr.
3 – 5	818.14.990
5 – 7,5	818.14.992

Abpackung: 1 Stück

Montage

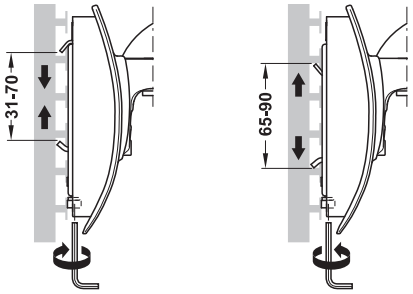

Detailansicht Höheneinstellung
für Paneelwandbefestigung

DGH-M 2007, HDE, 02/07; Maßangaben unverbindlich. Konstruktionsänderungen vorbehalten.