HK854870XB Einbaukochfeld

RapidPower Kochzonen - schneller zu gutem Geschmack

Haben Sie sich jemals ein strahlungsbeheiztes Kochfeld gewünscht, dass sich schneller aufheizt? Jetzt ist es da. Selbst die großen Kochzonen der neuen AEG Rapid Power Kochfelder heizen sich ultraschnell auf und bringen Wasser bis zu 25 %

Große Flexibilität beim Kochen dank Bräter- und Dreikreiszone

Dieses Kochfeld wird Sie begeistern! Durch die erweiterbaren Kochzonen können Sie Gerichte in Töpfen und Pfannen mit verschiedenen Durchmessern zubereiten.

Hob²Hood-Funktion: das Kochfeld steuert die Dunstabzugshaube

Das einzigartige Hob²Hood-Anschlusssystem dieses Kochfelds kommuniziert mit Hob²Hood-Dunstabzugshauben, indem es je nach Bedarf automatisch die Beleuchtung einschaltet und das Gebläse je nach Kochvorgang regelt.

Weitere Vorteile:

- Stop+Go Funktion für Unterbrechungen des Garvorgangs
- Direct-CONTROL mit Slider-Bedienung für eine sofortige Kontrolle Ihres Kochfeldes

Produktspezifikationen:

- Autark-Kochfeld mit oben liegenden Bedienelementen
- OptiFit Frame - Edelstahlrahmen
- Hob²Hood-Funktion: das Kochfeld steuert die Dunstabzugshaube je nach Leistung
- Ansteuerung über Touch Control-Berührungssensor
- STOP &GO Funktion
- Elektronische Anzeigen für alle Kochzonen
- Elektronische Automatikkochstellen
- Öko-Timer
- CountUp-Timer
- Kurzzeitwecker
- OptiHeat Control - 3stufige Restwärmeanzeige
- OffSound Control
- Kindersicherung
- Verriegelungsfunktion
- Leistungsabhängige Abschaltautomatik
- Kochzone vorne links: Schnellaufglühende Kochzone , 2,0 kW / 18 cm
- Kochzone hinten links: Schnellaufglühende-Kochzone , 1,6 kW / 14,5 cm
- Kochzone vorne Mitte: Schnellaufglühende Kochzone , 1,1/2,3/3,4 kW / 14,5/21/27 cm
- Kochzone vorne rechts: Schnellaufglühende Kochzone , 1,8/2,8 kW / 17x26,5 cm
- Schutzboden: Sonderzubehör für die Planung einer Schublade unter einem autarken Kochfeld

Technische Daten:

- PNC : 949 597 109
- EAN-Nummer : 7332543441921
- Einbauhöhe (mm) : 38
- Gerätebreite (mm) : 766
- Gerätetiefe (mm) : 516
- Ausschnittmaß Breite (mm) : 750
- Ausschnittmaß Tiefe (mm) : 490
- Rahmenfarbe : Edelstahl
- Art des Kochfeldes : Strahlenheizkörper
- Kabellänge (m) : 1.5
- Anschlusswert (Watt) : 7700
- Kochzone vorn links, Leistung und Durchmesser : 2,0 kW / 18 cm
- Kochzone hinten links, Leistung und Durchmesser : 1,6 kW / 14,5 cm
- Kochzone vorne Mitte, Leistung und Durchmesser : 1,1/2,3/3,4 kW / 14,5/21/27 cm
- Kochzone hinten Mitte, Leistung und Durchmesser : nein
- Kochzone vorn rechts, Leistung und Durchmesser : 1,8/2,8 kW / 17x26,5 cm
- Kochzone hinten rechts, Leistung und Durchmesser : nein
- Anschluss-Spannung (Volt) : 220-240
- Bruttogewicht kg : 10.88
- Nettogewicht kg : 9.88
- Verpackung, Höhe (mm) : 118
- Verpackung, Breite (mm) : 868
- Verpackung, Tiefe (mm) : 600
- Schutzboden : PBOX-8R9I/944 189 315

Produktbeschreibung:

80 cm, RapidPower Kochzonen, Elektronikfeature, Zweikreis, Dreikreis, Bräterzone, Direct Control, Edelstahlrahmen

HK854870XB Einbaukochfeld
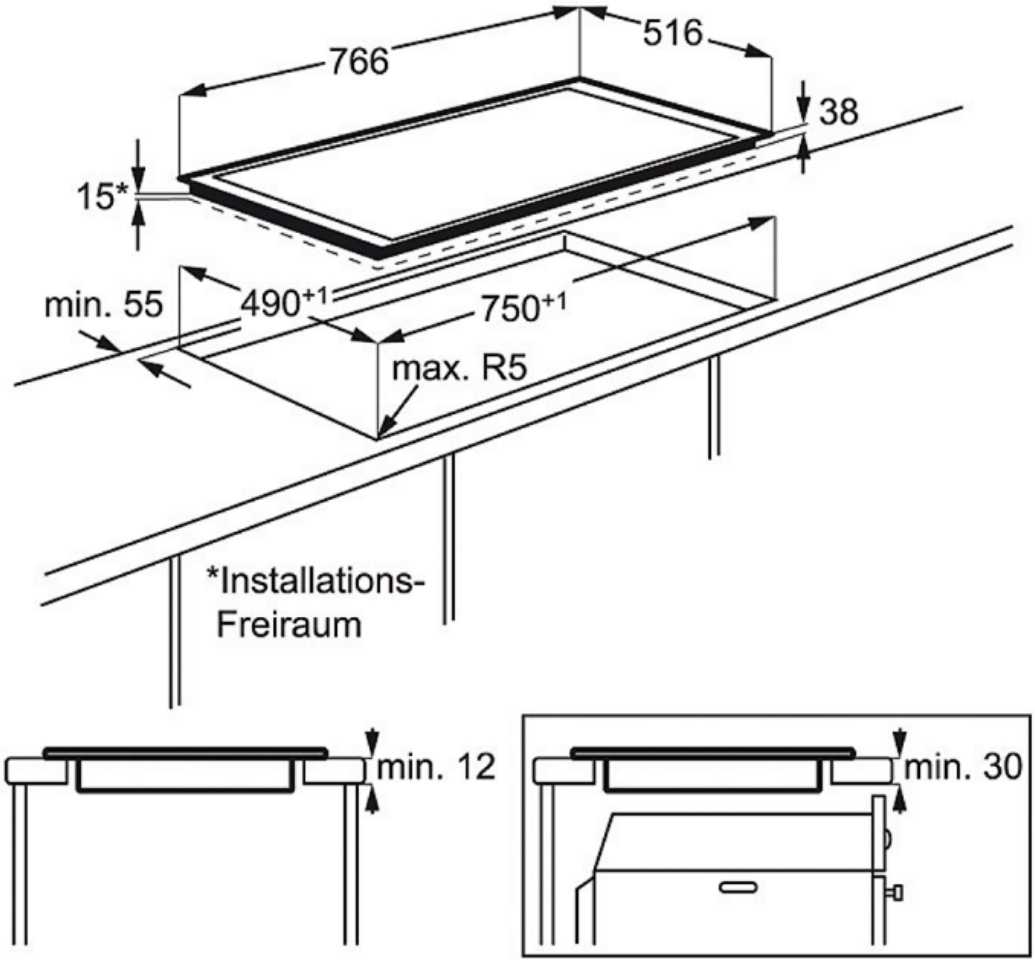
PSGBHO130D000021